100W 定電圧+定電流LED電源　HLG-100H-20A

HLG-100H-20A

- 電圧
- ワット数
- シリーズ名

■特徴

デュアルモード定電圧および定電流出力を特徴とする定格電圧12V～54VのAC/DC LEDドライバーです。
ファンレスで-40℃～+90℃（T-case）で操作でき、最高94％の高い効率で動作可能です。（AC90～305V）
メタルケース仕様とIP65の保護レベルにより、屋内および屋外での使用が可能です。
基本寿命は62000時間（約7年）以上です。

⃠禁止

最大出力で使用すると寿命が短くなりますので、最大出力の約50～70％でのご使用を推奨いたします。

本製品は水に浸かる場所や雨が直接かかる場所は避けてください。
長く使うためにボックス内への設置を推奨します。

▷次のような環境には設置しないでください

・高温になる場所
・急激な温度変化が起きる場所
・湿度の高い場所
・紛塵が多い場所
・腐食性ガスが発生する場所
・水分や有機溶剤に直接さらされる場所
・電界や磁界の影響を受ける場所
・激しい振動や衝撃の加わる場所
・常時振動のある場所

▷製品に次のような行為は行わないでください

・分解や改造をする
・無理に引っ張ったりねじったりする
・電源コードに傷をつける
・損傷したコードを使用する
・落下させたり激しい振動や強い衝撃を与える

100W 定電圧+定電流LED電源　HLG-100H-20A

		HLG-100H-20A
出力	出力電圧	DC20V
	出力電流	4.8A
	出力電力	96W
	出力リップルノイズ	150mVp-p
	出力電圧可変範囲（Aタイプのみ）	17～22V
	出力電流可変範囲（Aタイプのみ）	3～4.8A
	出力電圧許容差	±1.0％
	起動時間	1200ms、50ms/115VAC,
	出力保持時間	16ms/115VAC,230VAC
入力	入力電圧	90～305VAC, 127～431VDC
	入力周波数	47～63Hz
	入力電流（最大出力時）	1.2A/115VAC,
	効率（230VAC）	93％
保護	過電流	95～106％　自動復帰
	過電圧範囲	23～27V　入力再投入で復帰
動作環境	湿度	20～95％RH（結露なきこと）
	温度	-40～+80℃（直射日光が当たらないこと）
その他	安全規格	J:J61347-1,J61347-2-13 UL:UL8750,CSA C22.2No.250.0-08 EN:EN61347-1,EN62347-2-13 GB:GB19510.1,GB19510.14
	耐電圧	入力-出力間：3.75KVAC 入力-FG間：2KVAC 出力-FG間：1.5KVAC
	絶縁抵抗	100MΩ以上（500VDC/25℃/70％RHにて） ：入力-出力間、入力-FG間、出力-FG間
	EMI	EN61000-3-2 class C
	EMS	EN61000-4-2,3,4,5,6,8,11:EN61547
	質量	1120g
	外形寸法	220×68×38.8mm

単位:mm

入力側
（INPUT）

出力側
（OUTPUT）

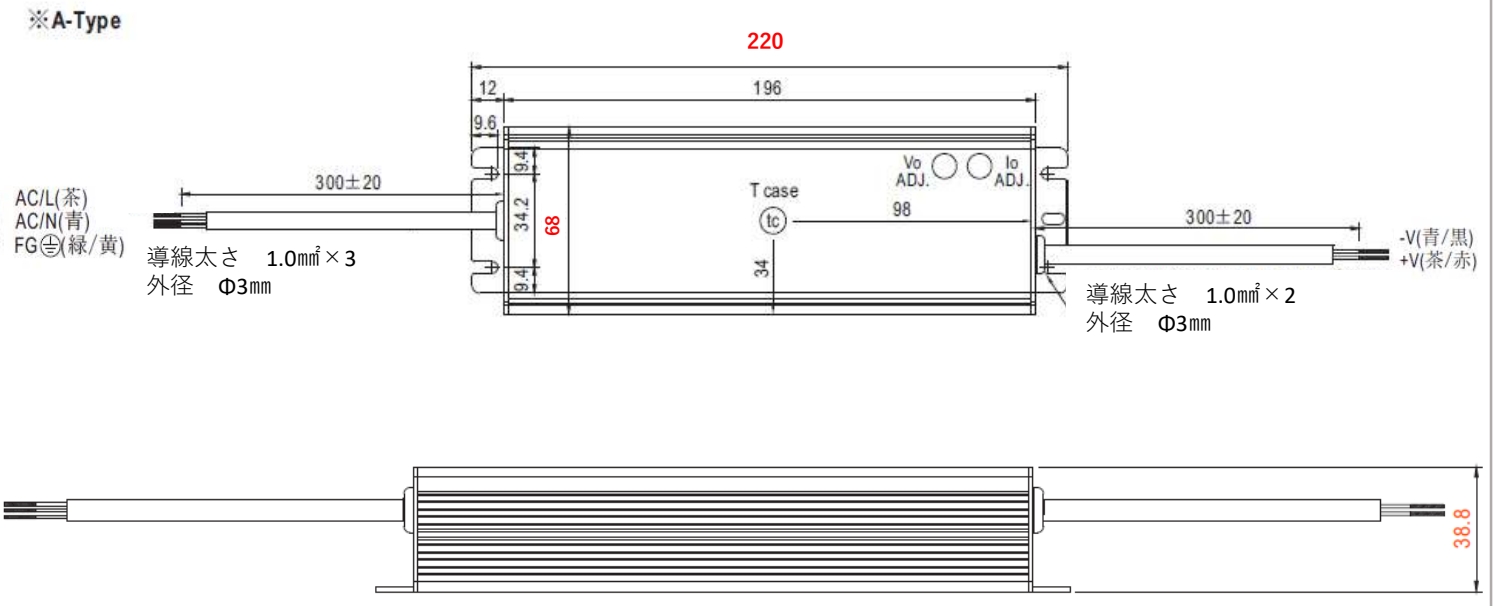

■設置に関して

・水などに濡れないように設置してください
・BOXまたはカバー内などに設置する場合は、通気性（放熱）を十分考慮の上設置してください
・複数台での設置は電源の間隔を十分にとり、熱の影響が無いようにしてください
・電源本体は、必ずネジなどで固定してください