UWP100D-1M24V　（Dali定電圧調光ドライバー　100W）

RoHS SELV

Dimmable 0.1%-100%

製品の特徴
DALI国際プロトコル規格：IEC62386　に従う
高電圧入力：100VAC～240VAC
なめらかな調光曲線、振動無し
0.1%～100%までの高効率
過負荷保護、過電圧保護、短絡保護　機能付き
屋外適用なIP67防水仕様

UWP100D-1M24V （Dali定電圧調光ドライバー 100W）

出力	チャンネル	1
	電圧	DC24V
	電流	4.17A
	電力	100W
	電圧精度	±2%
	リップル	120mVp-p
入力	電圧	100VAC-240VAC
	周波数	50/60Hz
	効率	＞88%@230VAC,定格電力
	力率	＞0.95＠230VAC,定格電力
	全高調波歪み	＜10%＠230VAC,定格電力
	電流	1.35Amax@230VAC
	突入電流	コールドスタート50A（テスト幅＝50%Ipeakで60us）@230VAC
保護	ロック機能	短絡・過電流・過電圧時、自動的に出力が停止します。
機能	調光範囲	0.1%～100%

UWP100D-1M24V　（Dali定電圧調光ドライバー　100W）

その他	寸法	(長さ×幅×高さ)　270×61×25mm
	重さ	830g
	IP（防水等級）	IP67
	動作温度	-25℃～50℃
	相対湿度	20～90%　RH
	寿命	50000h

寸法図

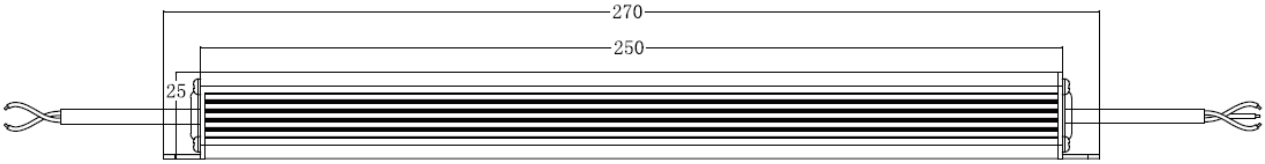

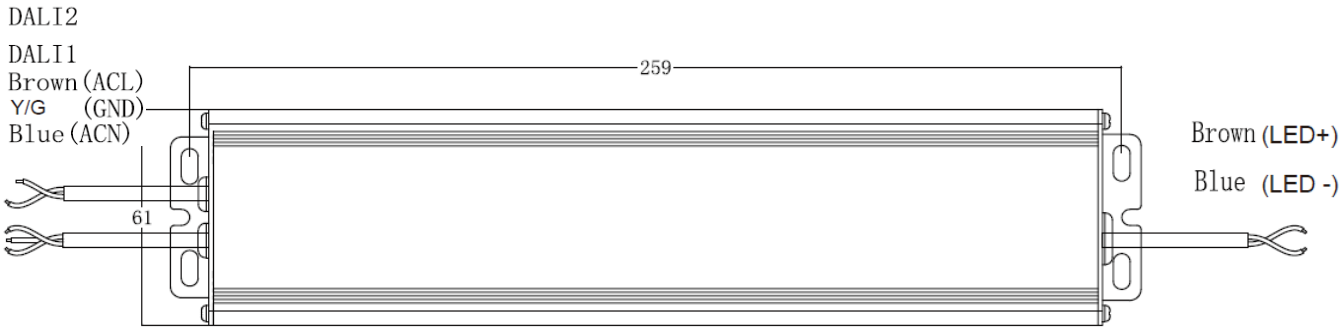

接続イメージ図

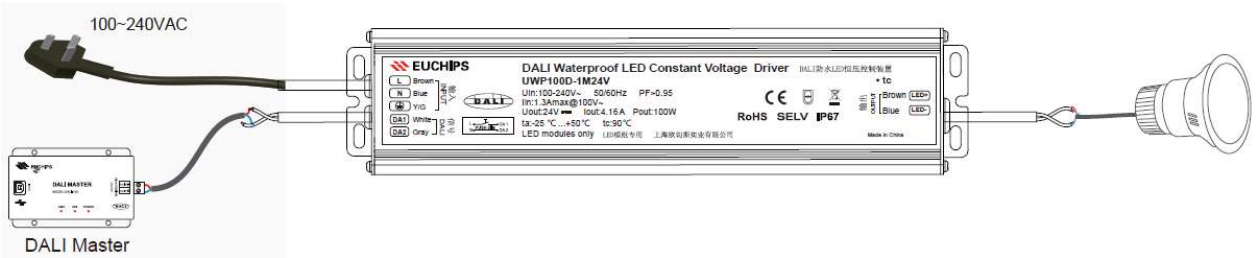

ライトコントローラーも含む接続イメージ図

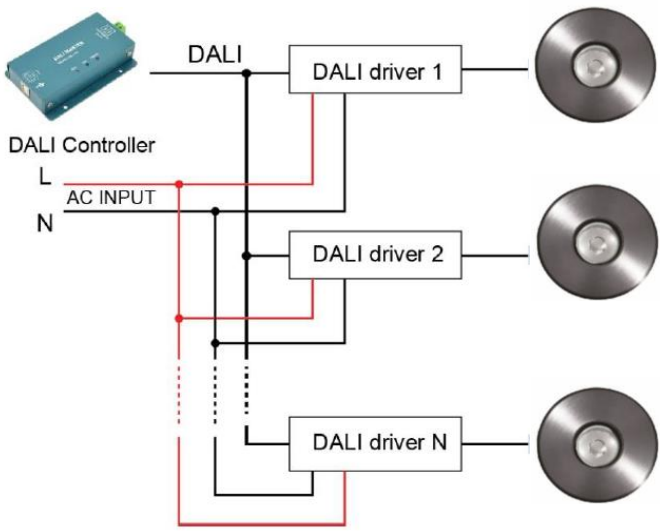

※Dali定電圧調光ドライバーは最大64台まで接続可能です。