FujimediCA

⚠ 安全に関するご注意

- こちらの器具はダウンライトとしてご使用頂けます。(IP67)。壁面では使用しないでください。器具破損の原因となります。
- 湿気の多い場所(※常に水滴が付着する環境下)、腐食性ガスが発生する場所、塩害地域や冠水の恐れのある場所では使用しないでください。
  浸水による火災・感電・不点灯の原因となります。
- 振動や衝撃、耐荷重以上の荷重がかかる場所では使用しないでください。器具の破損及び浸水による火災、感電、故障の原因となります。
- 周囲温度-20～40℃以外では使用しないでください。
- 器具の上に紙類や布類、草や木等で器具が覆われるような場所では使用しないでください。火災の原因・寿命低下の原因となります。
- 製品はAC100～240V仕様の製品です。
- 器具の改造、部品の交換はしないでください。火災・感電・故障の原因となります。
- 必ず排水処理工事を行ってください。浸水による火災・感電・故障の原因となります。
- 器具表面が必ず平行になるよう、特に注意して施工処理を施してください。

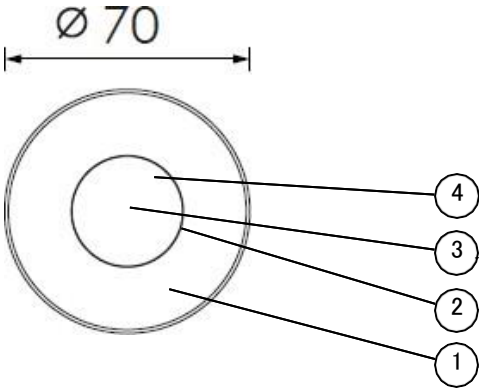

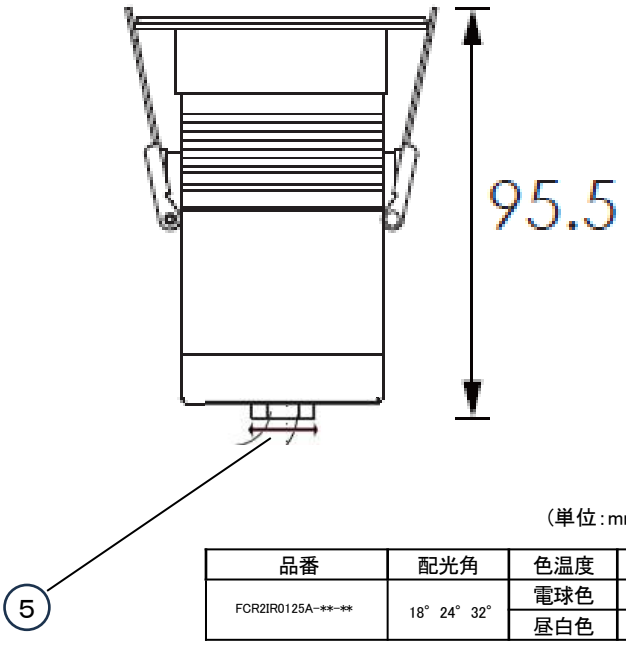

(単位:mm)

品番	配光角	色温度	光束
FCR2IR0125A-**-**	18° 24° 32°	電球色	442lm
		昼白色	506lm

色温度:2700K、3000K、4000K、
5700K、6500K

[器具の使用上の注意]
- LED素子は交換できません。
- LED素子には、光色・明るさのバラつきがあるため、同形名の商品でも光色・明るさが異なることがあります。
- 器具や入力電圧により消費電力が変わる事があります。
- 「DALI」内蔵の仕様にカスタマイズが可能です。

No.	部品名	材質	数量	備考
–	–	–	–	–
5	電源ケーブル	キャブタイヤ	1	H05RN-F 3X0.75m² 0.5m
4	LED	NICHIA COB	1	
3	カバー	強化ガラス	1	透明 荷重783kg迄
2	本体	アルミダイカスト	1	粉体塗装(灰色)
1	枠	ステンレス SUS316	1	

項目	仕様
定格電圧	AC100～240V
周波数	–
入力電流	265mA
定格消費電力	6.7W
使用環境	屋内 ・ 屋外
動作温度	-20° C ～ 40° C
保存温度	-20° C ～ 40° C
保護等級	IP67

品名	5W浴室用ダウンライト		
品番	FCR2IR0125A-**-** FCR2IS0125A-**-**		
尺度	作成	検図	承認
NTS	久原	久原	有吉

FujimediCA 株式会社富士メディシィエ

単位 mm 第三角法 (JIS A-4)

2025.12.12.