FujimediCA

⚠ 安全に関するご注意

A) 水中用器具です(IP68)。
B) 周囲温度-20～45℃、水中以外では使用しないでください。
　又、水中以外では、施工時の一時的な点灯確認以外での点灯はしないでください。火災、故障の原因となります。
C) 人が入る恐れのある場所では使用しないでください。
D) 水深3.0mを超える場所では使用しないでください。故障の原因となります。
E) 激しい振動や衝撃が加わる場所、常時振動がある場所では使用できません。
F) 取付金具の固定はビスを使用し、ぐらつかないようにしっかりと固定してください。
G) 草や木等で器具が覆われるような場所では使用しないでください。火災の原因となります。
H) 密閉された空間では使用しないでください。発煙・発火及び器具短寿命の原因となります。
I) 製品はDC24V仕様です。指定以外の電源では使用しないでください。(許容電圧範囲は22V～24Vです)
　また、電源との接続は、極性を間違えずに接続してください。火災・感電・故障の原因となります。
J) 取付方向の制限はありません。
K) 器具の改造、部品の交換はしないでください。火災・感電・故障の原因となります。
L) 安全の為、施工、ご使用前に必ず取扱説明書をお読みください。

[補足]
a) LED素子は交換できません。
b) LED素子には、光色・明るさのバラつきがあるため、
　同形名の商品でも光色・明るさが異なることがあります。
c) 器具や入力電圧により消費電力が変わる事があります。
d) 「DALI」内蔵の仕様にカスタマイズが可能です。

[製品イメージ写真]

(灯具上面寸法)

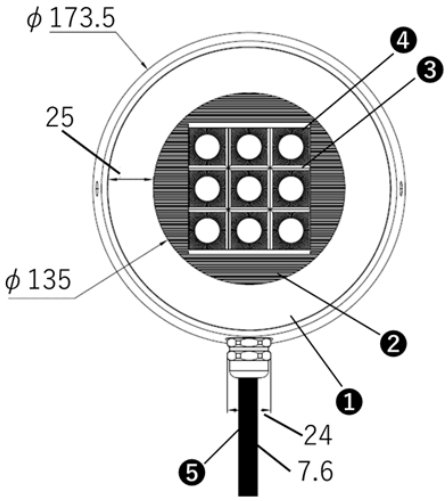

(灯具横面寸法)

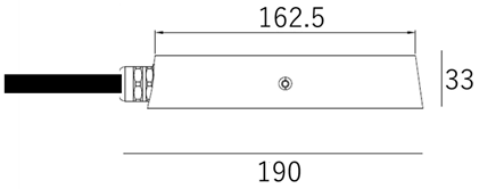

(取付金具寸法)

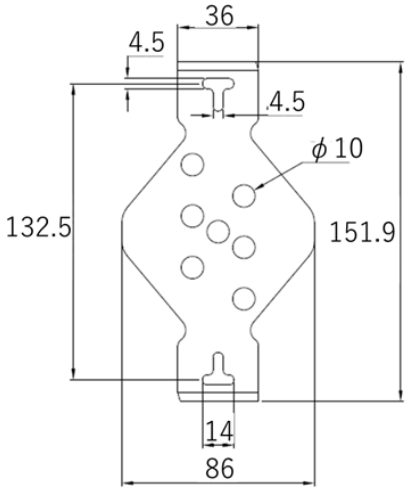

(単位：mm)

[注意事項]

1) 空点灯をしないでください。
2) 器具を分解しないでください。
3) AC100V(高電圧)を直接流さないでください。
4) 結線部分は必ず防水処理を施してください。
5) 人の入る場所には設置しないでください。

[取付方法]

1、DC24V電源(別売)を別途手配ください。
2、器具及びケーブルは、埋込施工などをせず、器具交換が可能な施工をしてください。
3、ケーブルに無理な屈曲がかかる場所には、設置しないでください。
4、灯具を水中から引き上げて保守・点検が出来る様、ケーブルに灯具の
　設置水深+1m程度の余裕を持たせて設置してください。
5、器具の標準配線は5mです。標準配線以外をご希望の方は販売店または 弊社にお問い合わせください。
6、ケーブルグランドは緩めないでください。

[設置イメージ]

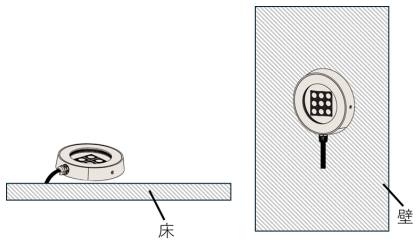

設置条件

設置場所	噴水、プール、水盤等の水中
水質	一般水道水、自然水、海水
水温	-20～45℃
最大設置深さ	水深3mまで

1. 真水・一般水・海水で使用できます。
2. 塩素濃度が4mg/ 以内の条件でご使用ください。
3. 水深3.0m以内に設置してください。
4. 振動や衝撃の多い場所、高温になる場所には使用しないでください。
5. 壁面・床面専用器具です。
6. 水中照明器具を1台のみ電源と接続する場合本体ケーブル長は40mまで延長可能です。
　2台以上繋げて使用する場合は、電源から一番遠い水中照明器具までの合計ケーブル長を
　40m以内に設定してください。
　(40m以上だと点灯しない恐れがあります)

品番	配光角	色温度	光束
FCB4DA0958-**-**	24° 35° 50°	電球色 昼白色	2630lm

色温度：2100K、2700K、3000K、4000K、6500K

No.	部品名	材質	数量	備考
❺	電源ケーブル	キャブタイヤ	1	単色：1.0mm²×2芯 5m
❹	LED	ー	6	
❸	レンズ	FB14B7	6	透明
❷	カバー	ステンレスハードクロムメッキ	1	透明
❶	本体	ハードクロムメッキ	1	

項目	仕様
定格電圧	DC24V
入力電流	1083mA
消費電力	22W
使用環境	水中
動作温度	-20° C ～ 45° C
保存温度	-20° C ～ 45° C
保護等級	IP68

品名	22W 底面設置型水中照明
品番	FCB4DA0958-**-**

尺度	作成	検図	承認
NTS	有村	有村	有吉

FujimediCA 株式会社富士メディシィエライティング

単位 mm　第三角法 (JIS A-4)

2025.11.12