FujimediCA

⚠ 安全に関するご注意

- こちらの器具はダウンライトとしてご使用頂けます（IP67）。壁面では使用しないでください。器具破損の原因となります。
- 湿気の多い場所(※常に水滴が付着する環境下)、腐食性ガスが発生する場所、塩害地域や冠水の恐れのある場所では使用しないでください。浸水による火災・感電・不点灯の原因となります。
- 振動や衝撃、耐荷重以上の荷重がかかる場所では使用しないでください。器具の破損及び浸水による火災、感電、故障の原因となります。
- 周囲温度-20～40℃以外では使用しないでください。
- 器具の上に紙類や布類、草や木等で器具が覆われるような場所では使用しないでください。火災の原因・寿命低下の原因となります。
- 製品はAC100～240V仕様です。
- 器具の改造、部品の交換はしないでください。火災・感電・故障の原因となります。
- 必ず排水処理工事を行ってください。浸水による火災・感電・故障の原因となります。
- 器具表面が必ず平行になるよう、特に注意して施工処理を施してください。

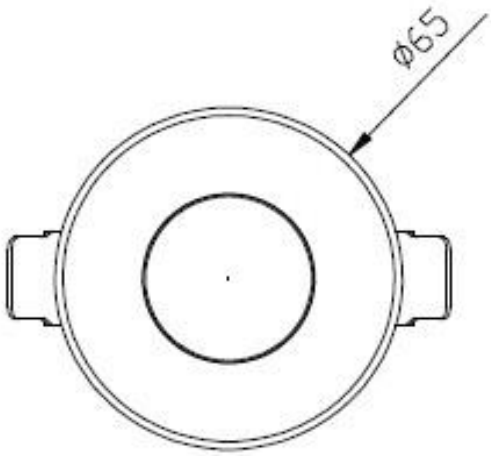

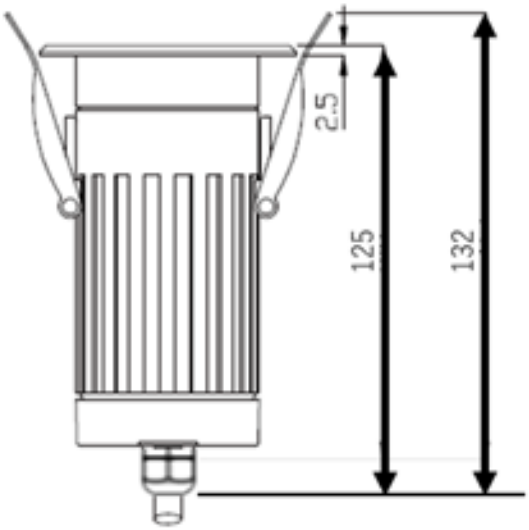

品番	配光角	色温度	光束
FCB2CAR0158 PG-**-**	9° 15° 20° 30° 45°	電球色	267lm
		昼白色	305lm

色温度：2000K、2700K、3000K、6500K

[器具の使用上の注意]

- LED素子は交換できません。
- LED素子には、光色・明るさのバラつきがあるため、同形名の商品でも光色・明るさが異なることがあります。
- 器具や入力電圧により消費電力が変わる事があります。
- 「DALI」内蔵の仕様にカスタマイズが可能です。

No.	部品名	材質	数量	備考	項目	仕様
					定格電圧	AC100～240V
–	–	–	–	–	周波数	–
5	電源ケーブル	キャブタイヤ	1	H05RN-F 3X0.75mm^2 0.5m	入力電流	193mA
					定格消費電力	4.3W
4	LED	NICHIA	1		使用環境	屋内 ・ 屋外
3	カバー	強化ガラス	1	透明 荷重783kg迄	動作温度	-20° C ～ 40° C
2	本 体	アルミダイカスト	1	粉体塗装(灰色)	保存温度	-20° C ～ 40° C
1	枠	ステンレスSUS316#	1		保護等級	IP67

品名	3W浴室用 ダウンライト		
品番	FCB2CAR0158 PG-**-** FCB2CAS0158 PG-**-**		
尺度	作成	検図	承認
NTS	有村	有村	有吉

FujimediCA 株式会社富士メディシィエライティング

単位 mm 第三角法（JIS A-4）

2025.07.02