FujimediCA

⚠ 安全に関するご注意

- 腐食性ガスが発生する場所、塩害地域や冠水の恐れのある場所では使用しないでください。浸水による火災・感電・不点灯の原因となります。
- 周囲温度−20～40℃以外では使用しないでください。
- 器具の上に紙類や布類、草や木等で発行面の周囲が覆われるような場所では使用しないでください。火災の原因・寿命低下の原因となります。
- DC24V仕様の製品です。
- 冠水の恐れのある場所には仕様しないでください。浸水による感電の原因となります。
- 器具の改造、部品の交換はしないでください。火災・感電・故障の原因となります。
- 必ず排水処理工事を行ってください。浸水による火災・感電・故障の原因となります。
- 取付にネジを使用する際は、工具を使用して均一にしっかり絞めつけてください。器具の破損、故障の原因になります。

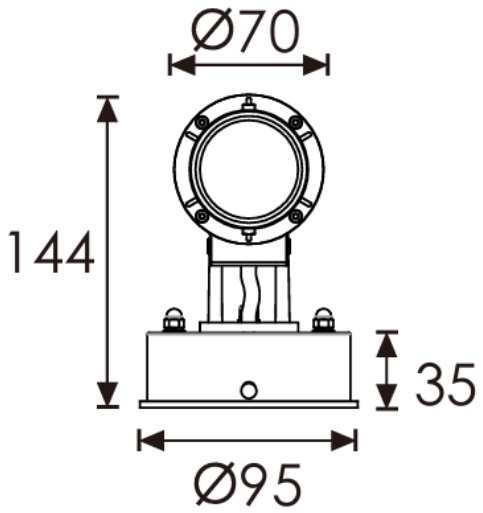

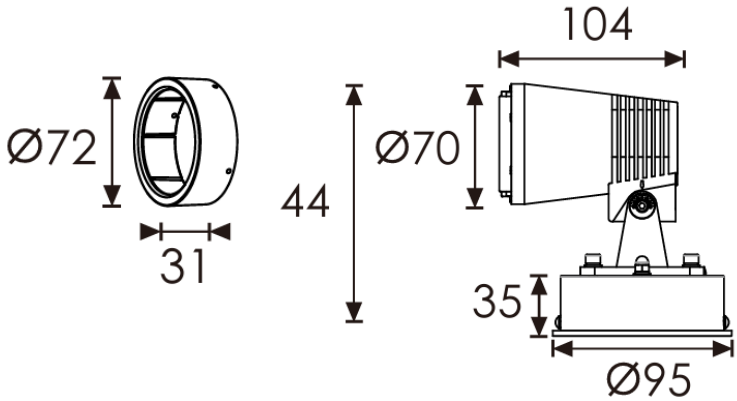

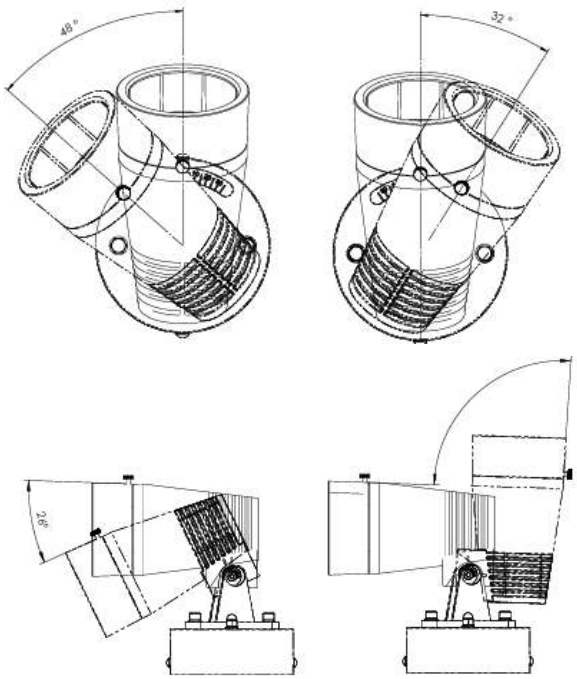

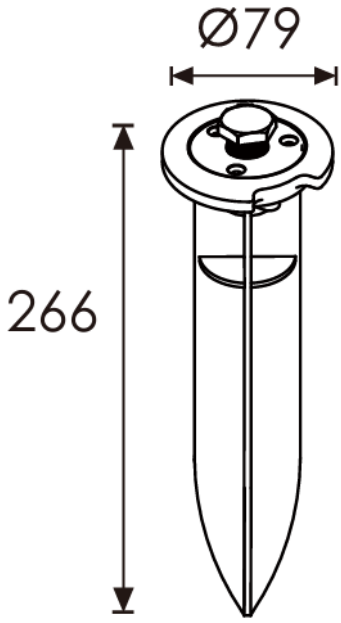

オプション
材質：ステンレス

品番	配光角	色	光束
FCB3EJM0104-RGB-30	30°	RGB	159

[器具の使用上の注意]
- LED素子は交換できません。
- LED素子には、光色・明るさのバラつきがあるため、同形名の商品でも光色・明るさが異なることがあります。
- 器具や入力電圧により消費電力が変わる事があります。

No.	部 品 名	材 質	備 考	項目	仕様
				定格電圧	DC24V
−	−	−	−	周波数	−
1	電源ケーブル	キャブタイヤ	H05RN-F 4X0.75mm^2 0.3m	入力電流	285mA
				定格消費電力	6.9W
2	LED	RGB3in1		使用環境	屋内 ・ 屋外
3	カバー	強化ガラス		動作温度	−20° C ～ 40° C
4	本 体	アルミダイカスト	粉体塗装(灰色)	保存温度	−20° C ～ 40° C
				保護等級	IP66

品名	5W LEDスポットライト		
品番	FCB3EJM0104-RGB-30		
尺度	作成	検図	承認
NTS	塩山	塩山	有吉

FujimediCA 株式会社富士メディシィエライティング

単位 mm 第三角法 (JIS A−4)

2024.10.17