FujimediCA

⚠ 安全に関するご注意

- 屋外埋込型ウォールライト用照明です。(IP65)。
- 腐食性ガスが発生する場所、塩害地域や冠水の恐れのある場所では使用しないでください。浸水による火災・感電・不点灯の原因となります。
- 周囲温度-20～40℃以外では使用しないでください。
- 器具の上に紙類や布類、草や木等で発行面の周囲が覆われるような場所では使用しないでください。火災の原因・寿命低下の原因となります。
- 製品はAC100～240V仕様の製品となります。
- 冠水の恐れのある場所には仕様しないでください。浸水による感電の原因となります。
- 器具の改造、部品の交換はしないでください。火災・感電・故障の原因となります。
- 必ず排水処理工事を行ってください。浸水による火災・感電・故障の原因となります。
- 取付にネジを使用する際は、工具を使用して均一にしっかり絞めつけてください。器具の破損、故障の原因になります。
- 正しい向きに設置されているか注意して施工処理を施してください。

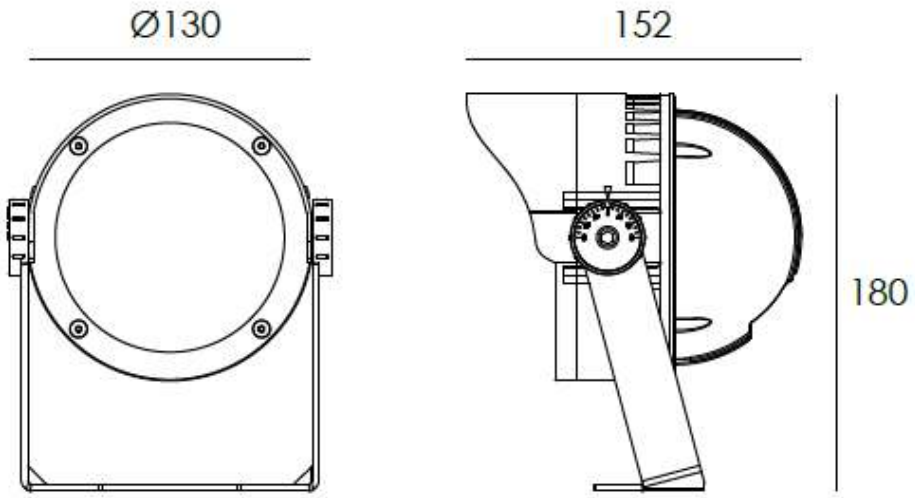

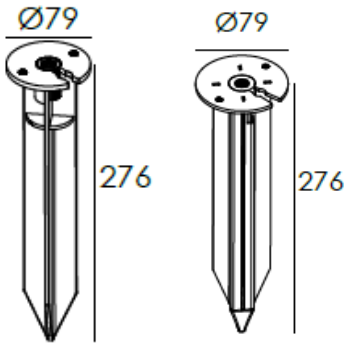

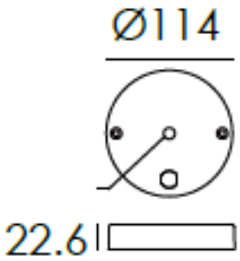

オプション
材質：ステンレス
ポリカーボネートABS

品番	配光角	色温度	光束
FCB3BH0129	24°	電球色	1263lm

色温度：3000K

[器具の使用上の注意]
- LED素子は交換できません。
- LED素子には、光色・明るさのバラつきがあるため、同形名の商品でも光色・明るさが異なることがあります。
- 器具や入力電圧により消費電力が変わる事があります。
- 「DALI」内蔵の仕様にカスタマイズが可能です。

No.	部 品 名	材 質	備 考	項目	仕様
				定格電圧	AC100V
–	–	–	–	周波数	–
1	電源ケーブル	キャブタイヤ	H05RN-F 3X1.0mm^2 2.1m	入力電流	68mA
				定格消費電力	14W
2	LED	NICHIA		使用環境	屋内 ・ 屋外
3	カバー	強化ガラス		動作温度	-20° C ～ 40° C
4	本 体	アルミダイカスト	粉体塗装(灰色)	保存温度	-20° C ～ 40° C
				保護等級	IP66

品名	12W ラウンド型 スポットライト		
品番	FCB3BH0129 17B/13B/BS003		
尺度	作成	検図	承認
NTS	久原	久原	有吉
FujimediCA	株式会社富士メディシィエ		

単位 mm 第三角法 (JIS A-4)

2024.4.16