FujimediCA

⚠ 安全に関するご注意

屋外地中埋込器具です(IP67)。壁面及び天井面では使用しないでください。器具落下及び破損の原因となります。
浴室など湿気の多い場所、腐食性ガスが発生する場所、塩害地域や冠水の恐れのある場所では使用しないでください。
浸水による火災・感電・不点灯の原因となります。
振動や衝撃、絶えず荷重がかかる場所では使用しないでください。器具の破損及び浸水による火災、感電、故障の原因となります。
周囲温度-20～40 以外では使用しないでください。
器具の上に紙類や布類、草や木等で器具が覆われるような場所では使用しないでください。火災の原因・寿命低下の原因となります。
製品はAC100～240V仕様、またはDC24V仕様です。DC24V仕様を点灯の際は必ずDC24Vの電源を使用してください。感電・発火の原因となります。
器具の改造、部品の交換はしないでください。火災・感電・故障の原因となります。
必ず排水処理工事を行ってください。浸水による火災・感電・故障の原因となります。
枠の取付ネジは工具を使用して均一にしっかり締めつけてください。器具の破損、故障の原因となります。
地表と器具表面が必ず平行になるよう、特に注意して施工処理を施してください。器具表面が地表より出ている場合、転倒などによる怪我の恐れがあります。

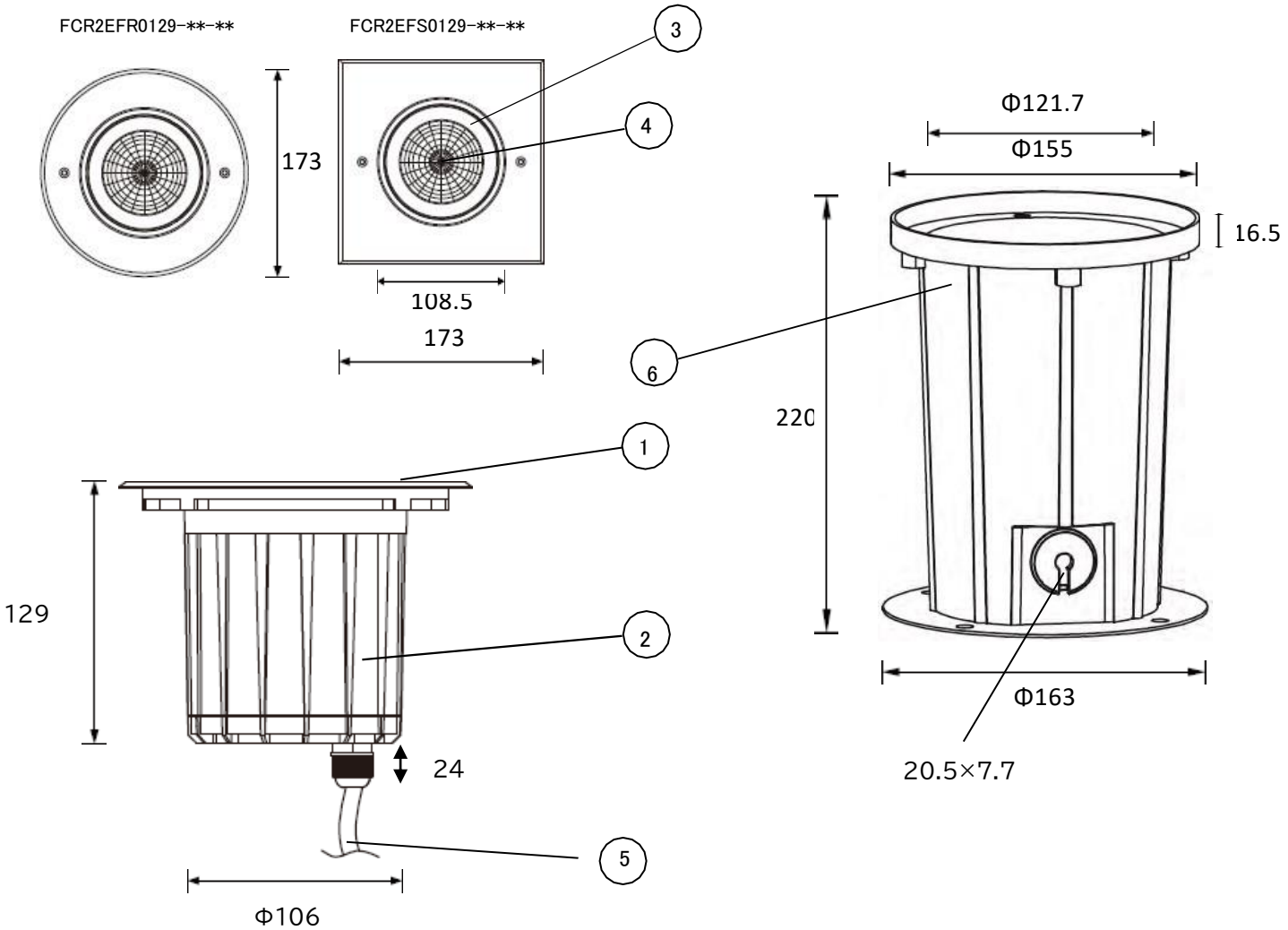

品番	配光角	色温度	光束
FCR2EFR0129-**-** FCR2EFS0129-**-**	12° 22° 35° 55°	電球色	1230lm
		昼白色	1357lm

色温度:3000K、5700K

[器具の使用上の注意]

LED素子は交換できません。
LED素子には、光色・明るさのバラつきがあるため、同形名の商品でも光色・明るさが異なることがあります。
灯具や入力電圧により消費電力が変わる事があります。
調光できません。

No.	部品名	材質	数量	備考
6	埋込ボックス	ABS066#	1	黒
5	電源ケーブル	キャブタイヤ	1	DC24V:H05RN-F 2X1.0mm2 0.5m AC100V:H05RN-F 3X1.0mm2 0.5m
4	LED	NICHIA COB	1	
3	カバー	強化ガラス	1	透明 荷重 2621Kg迄
2	本 体	アルミダイカスト	1	粉体塗装(暗灰色)
1	枠	SUS316L	1	

項目	仕様	
定格電圧	DC24V	AC100V
周波数	-	50/60Hz
入力電流	529mA	102mA
定格消費電力	12.7W	14W
使用環境	屋外 地中埋込	
動作温度	-20° C ～ 40° C	
保存温度	-20° C ～ 40° C	
保護等級	IP67	

品名	スーパーハードタイプ 12W地中埋込型照明		
品番	FCR2EFR0129-**-** FCR2EFS0129-**-**		
尺度	作成	検図	承認
NTS	塩山	塩山	有吉

FujimediCA 株式会社 富士メディシィエライティング

単位 mm 第三角法 (JIS A-4)

2023.12.01