FujimediCA

⚠ 安全に関するご注意

●水中用器具です（IP68）。
●周囲温度-20～45℃、水中以外では使用しないでください。
　又、水中以外では、施工時の一時的な点灯確認以外での点灯はしないでください。火災、故障の原因となります。
●水深5.0mを超える場所では使用しないでください。故障の原因となります。
●激しい振動や衝撃が加わる場所、常時振動がある場所では使用できません。
●施工作業を十分に考慮して造営材と器具とのスペースを確保して設置ください。
●草や木等で器具が覆われるような場所では使用しないでください。火災の原因となります。
●密閉された空間では使用しないでください。発煙・発火及び器具短寿命の原因となります。
●製品はDC24V仕様です。指定以外の電源では使用しないでください。。（許容電圧範囲は22V～24Vです）
　また、電源との接続は、極性を間違えずに接続してください。火災・感電・故障の原因となります。
●取付方向の制限はありません。ただし、踏まれるなどの過剰な力が加わる恐れのある場所には取付けないでください。火災・感電・落下の原因となります。
●器具の改造、部品の交換はしないでください。火災・感電・故障の原因となります。
●安全の為、施工、ご使用前に必ず取扱い説明書をお読みください。

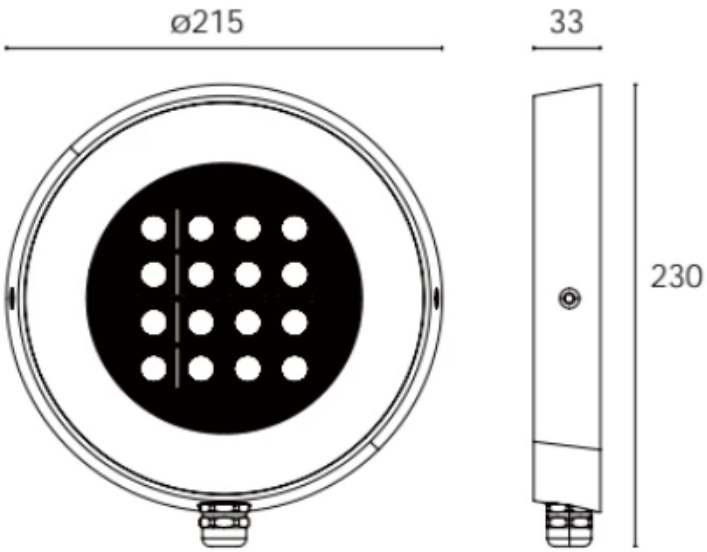

設置条件

設置場所	噴水、プール、水盤等の水中
水質	一般水道水、自然水、海水
水温	-20～45℃
最大設置深さ	水深5mまで

1. 真水・一般水・海水で使用できます。
2. 塩素濃度が4mg/ℓ以内の条件でご使用ください。
3. 水深5.0m以内に設置してください。必ず水中でご使用ください。
4. 振動や衝撃の多い場所、高温になる場所には使用しないでください。
5. 噴水専用器具です。埋込取付けはしないでください。
6. 水中照明器具を1台のみ電源と接続する場合、本体ケーブル長は40mまで延長可能です。2台以上繋げて使用する場合は、電源から一番遠い水中照明器具までの合計ケーブル長を40m以内に設定してください。
（※40m以上だと点灯しない恐れがあります）

品番	配光角	色温度	光束
FCB4EA1658-**-**	24° 35° 50°	電球色 昼白色	4643lm

色温度：2100K、2700K、3000K、4000K、6500K

［器具の使用上の注意］
　LED素子は交換できません。
　LED素子には、光色・明るさのバラつきがあるため、同形名の商品でも光色・明るさが異なることがあります。
　灯具や入力電圧により消費電力が変わる事があります。

No.	部品名	材質	数量	備考
5	電源ケーブル	キャブタイヤ	1	単色：1.0mm²×2芯 5m
4	LED	ー	6	
3	レンズ	FB14B7	6	透明
2	カバー	ステンレスハードクロムメッキ	1	透明
1	本体	ハードクロムメッキ	1	

項目	仕様
定格電圧	DC24V
入力電流	単色＝1875mA
消費電力	単色＝45W
使用環境	水中
動作温度	-20° C ～ 45° C
保存温度	-20° C ～ 45° C
保護等級	IP68

品名	44W 底面設置型水中照明
品番	FCB4EA1658-**-**

作成	検図	承認
久原	久原	有吉

FujimediCA 株式会社富士メディシィエ

単位 mm　第三角法（JIS A-4）

2025.02.17